MaquinParts

MANUAL DE USUARIO

2006 | Elevador tijera para empotrar MAQUIN PARTS

CONTENIDO

1. Características y especificaciones del producto

2. Requisitos de instalación

3. Pasos de instalación

4. Vista de despiece

5. Ejecución de prueba

6. Instrucciones de Operación

7. Mantenimiento

8. Solución de problemas

9. Lista de partes

1. CARACTERÍSTICAS Y ESPECIFICACIONES DEL PRODUCTO

TIJERAS EMPOTRABLES 2006 Scissor Emp 3.5T Maquin Parts

·Sistema de energía eléctrica/hidráulica.
·Sistema de sincronización automática de doble cilindro.
·Mecanismo de auto-cierre de seguridad.
·Plataformas extendidas.

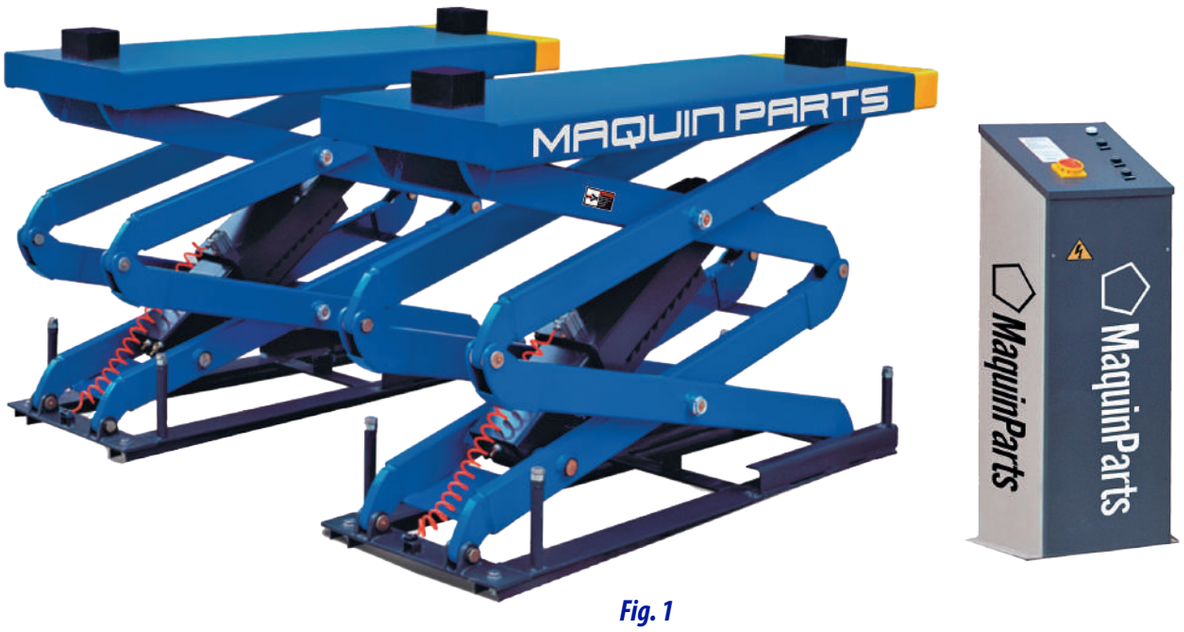

Fig. 1

MODELO 2006 Scissor Emp 3.5T ESPECIFICACIONES

Modelo	Capacidad de elevación	Altura de elevación	Altura mínima	Tiempo de elevación	Longitud Total	Ancho de pista	Ancho entre bases	Peso bruto	Motor
SX08F	3.5T 8,000lbs	2230mm 87 7/8"	350mm 13 3/4"	51 S	1540-1740mm 60 5/8"-68 1/2"	550mm 21 5/8"	800mm 31 1/2"	822Kg 1,800lbs	2.0/3.0 HP

2. REQUISITO DE INSTALACIÓN

.Taladro martillo rotativo(Φ19,Φ10,Φ4)

. Tiza decarpintero

.Martillo

. Juegos de destornilladores

.Nivel

. Cinta métrica (7.5m)

.Llave inglesa (12")

. Pinzas

.Juego de llaves (15#,17#)

. Pico de loro

. Pistola de grasa

. Llave de trinquete con encaje

Fig. 2

B.ESPECIFICACIONES DEL HORMIGÓN

Las especificaciones del concreto deben ser adheridas a las siguientesespecificaciones. Si no lo hace, puede provocar que el elevador o elvehículo se caiga.

1.Ubicación del ascensor: Siempre use planos de arquitectos cuando estén disponibles.Verifique la dimensión del diseño en relación con los requisitos de los planos de planta,asegurándose de que haya espacio suficiente disponible.

2.Obstrucciones por encima de la cabeza: El área donde se ubicará el elevador debe estarlibre de obstrucciones aéreas tales como calentadores, soportes de edificios, líneas eléctricas, etc.

3.Hormigón: Inspeccione visualmente el lugar donde se va a instalar el elevador y verifique sihay concreto agrietado o defectuoso. Todos los modelos deben instalarse en 3000psi *(210kg/cm2)* como mínimo. Hormigón con un espesor de 100 mm y sin barras de acero de refuerzo.

C.SUMINISTRO DE ENERGÍA

La fuente eléctrica debe ser de 2,2KW como mínimo. El tamaño del cable de lafuente debe ser de 2,5 mm^2 y en buenas condiciones de contacto con el suelo.

¡ADVERTENCIA!

Se sugiere un piso nivelado para una instalación adecuada y un ajuste de nivel. Las pequeñas diferencias en las pendientes del suelo pueden compensarse con calzas. Si un piso tiene una pendiente dudosa, considere la posibilidad de verter una losa de concreto nueva.

NO instale este elevador en ninguna superficie de asfalto ni en ninguna otra superficie que no sea de concreto.

NO instale este elevador en juntas de expansión o en concreto agrietado o defectuoso.

NO instale este ascensor en un segundo piso o piso elevado sin antes consultar a un arquitecto.

NO instale este elevador al aire libre a menos que se haya hecho una consideración especial para proteger la unidad de potencia de las condiciones climáticas.

3. PASOS DE INSTALACIÓN

A.Ubicación de la instalación (Ver Fig. 3)

Revise el diseño como se muestra a continuación y seleccione la ubicación que mejor se adapte a su aplicación. Asegúrese de utilizar las dimensiones aplicables a su modelo de ascensor.

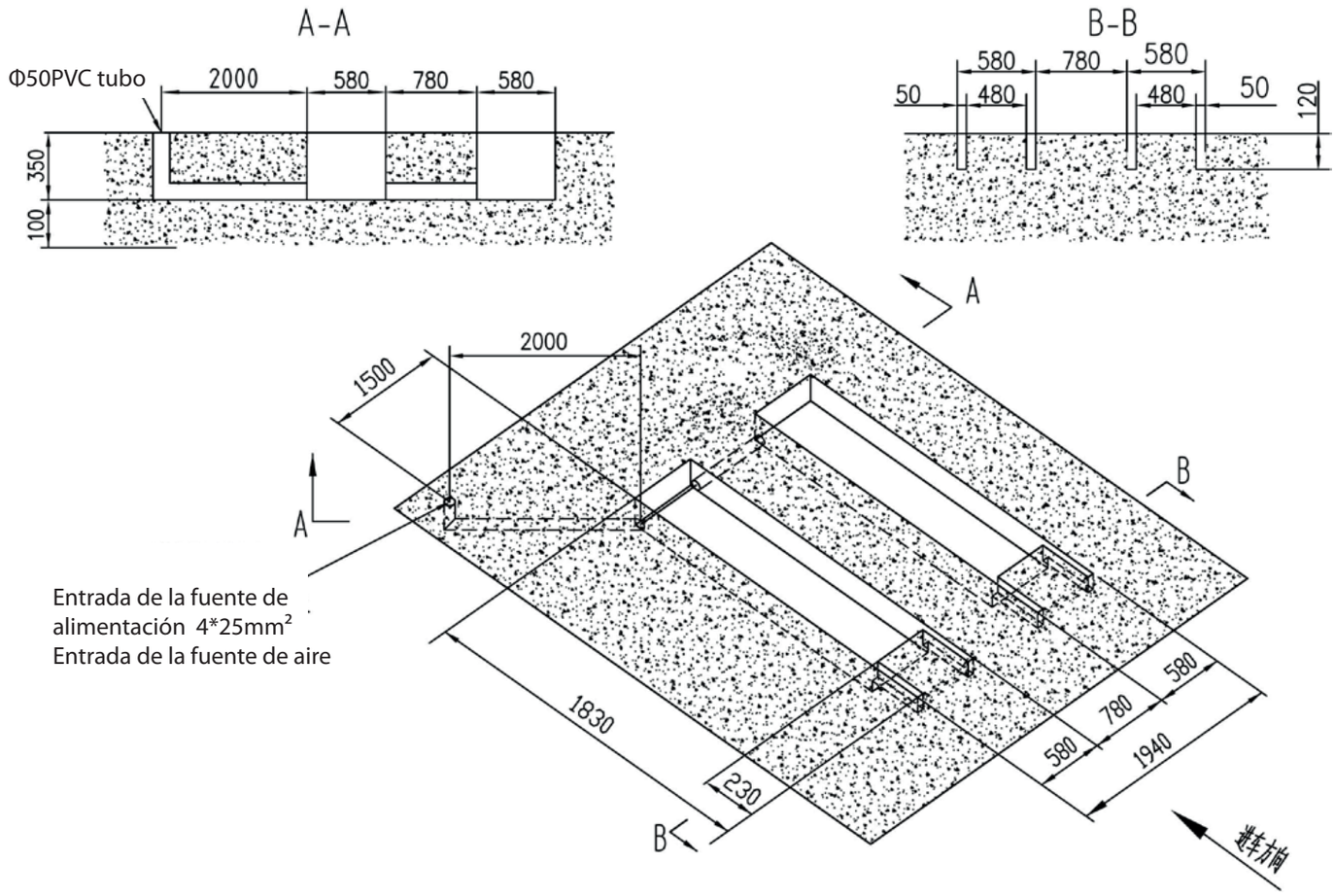

Fig. 3

NOTAS:

1. El concreto debe tener un espesor mÃnimo de 100 mm y una resistencia de prueba mÃnima de 3.000 psi (210 kg/cm²).
2. Todos los tubos deben ser de PVC Φ50
3. La fuente elÃ©ctrica debe ser de 380V. El tamaÃ±o del cable de la fuente debe ser de 4x 2,5mmÂ².

B. Compruebe las piezas antes del montaje, asegúrese de que todas las piezas estén completas.

1. Ascensor empaquetado, caja de piezas, armario de control (Ver Fig.4).

Fig. 4

2. Mueva las piezas a un lado, abra el embalaje exterior y compruebe las piezas de acuerdo con la lista de piezas de envío (véase la Fig. 5).

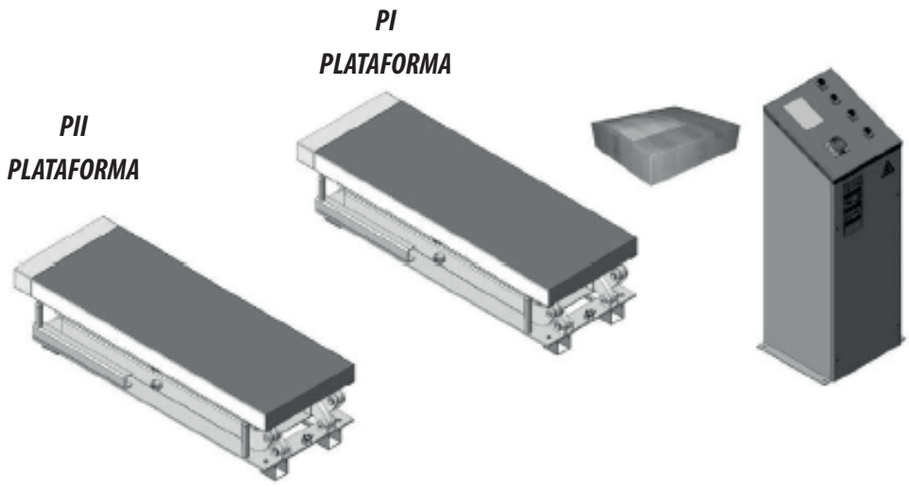

3. Abra la caja de piezas, compruebe las piezas según la lista de piezas (véase la fig. 6).

Fig. 6

4. Compruebe las partes de la bolsa de piezas de acuerdo con la lista de bolsas de piezas (véase la Fig. 7).

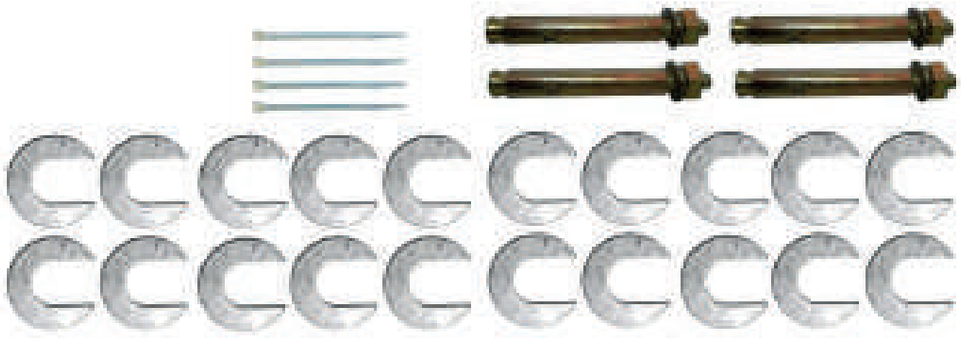

Fig. 7

C. Diseñe la máquina e instale el sistema de aceite y el sistema de línea de aire.

1. Seleccione una ubicación y distribuya el equipo de acuerdo con los pasos B (véase la Fig. 8).

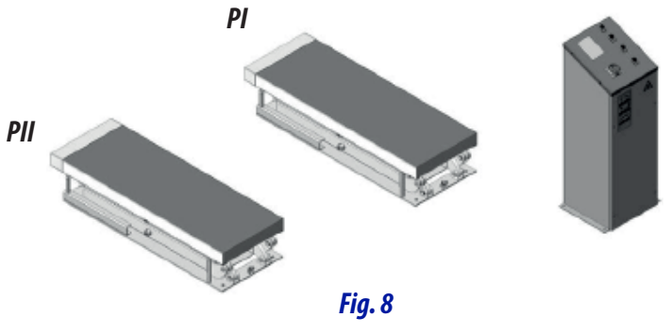

Fig. 8

2. Conectar la manguera de aceite y el conducto de aire (véase la fig. 9).

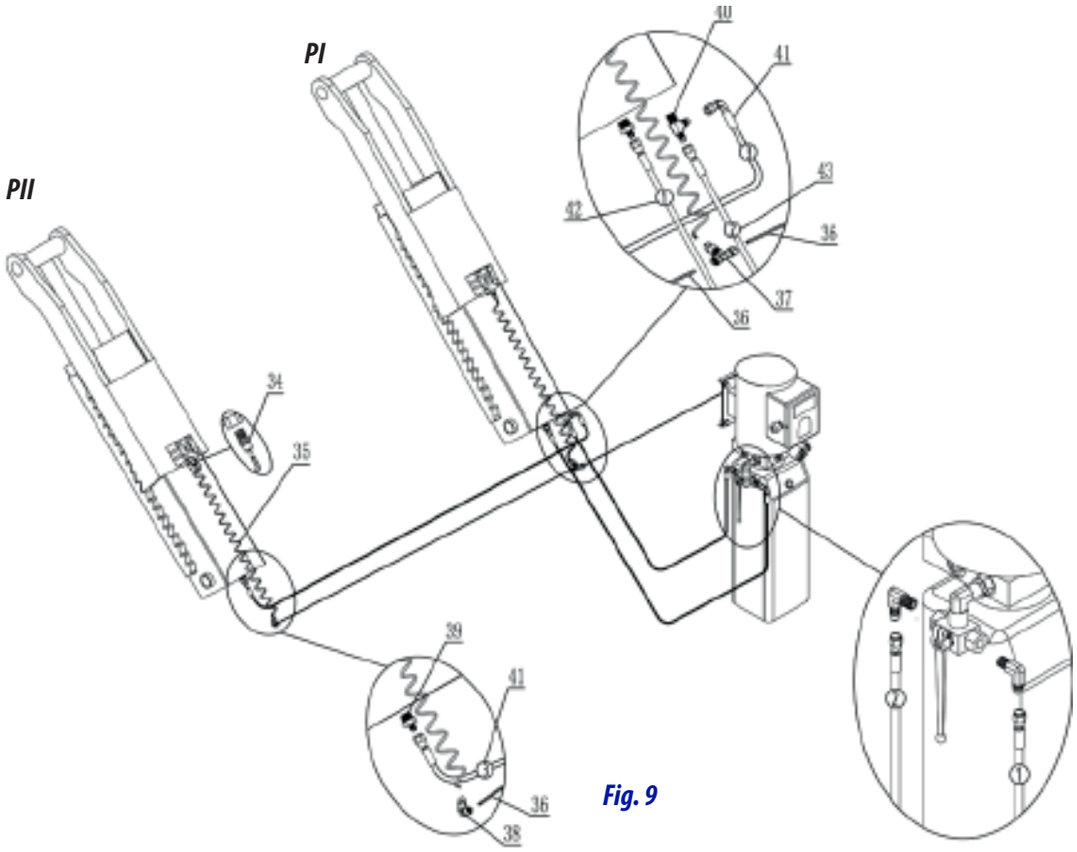

Fig. 9

3. Instale el separador de aceite y agua (véase la fig. 10).

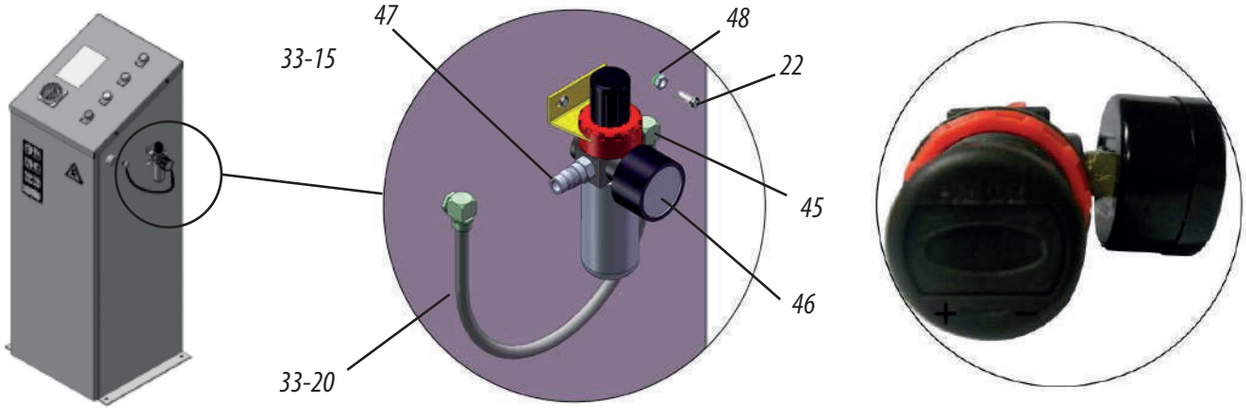

Conexión de la fuente de aire mediante el separador de aceite y agua

En el sentido de las agujas del reloj para aumentar la presión de aire. En sentido contrario a las agujas del reloj para reducir la presión de aire Ajuste la presión de aire a 0,4~0,6 MPa

Fig. 10

D.Instalar el sistema eléctrico

1.Ajuste de la capacidad de corriente del relé térmico en la caja de control de acuerdo a las diferentes configuraciones de la unidad de potencia hidráulica. En general, la corrienteeléctrica del relé térmico debe ser igual o mayor que la del motor. La siguiente tabla muestra la regulación de corriente nominal del relé térmico en caso de diferentes unidades depotencia hidráulica.

Unidad de potencia hidráulica	Monofásica	Trifásica
Corriente nominal del relé térmico	18A	12A

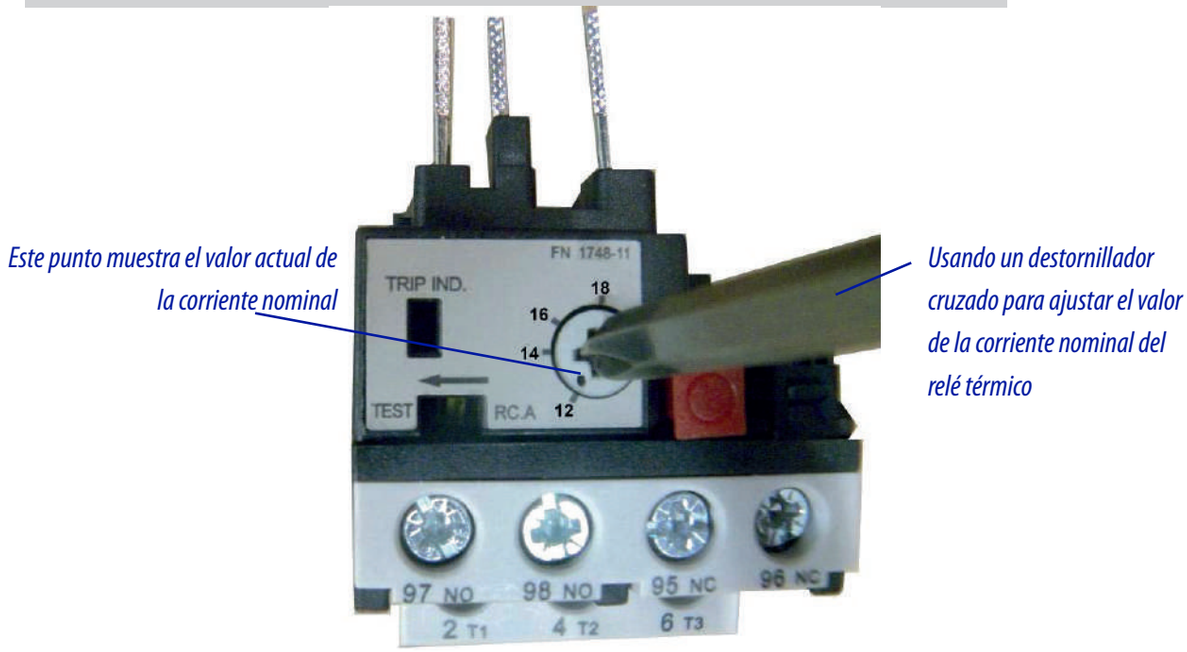

Fig. 11

2.Conexión de cables para central hidráulica (para trifásica)

2.1 Conectar el cable de alimentación y el cable del interruptor de fin de carrera de acuerdocon el diagrama de cableado *(Ver Fig. 12).*

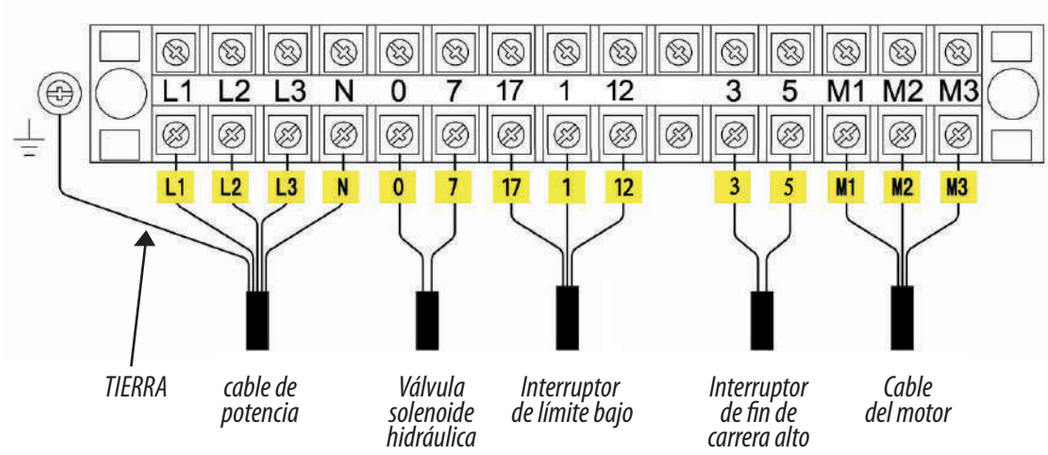

Fig. 12

2.2 Diagrama de circuito *(Ver Fig. 13).*

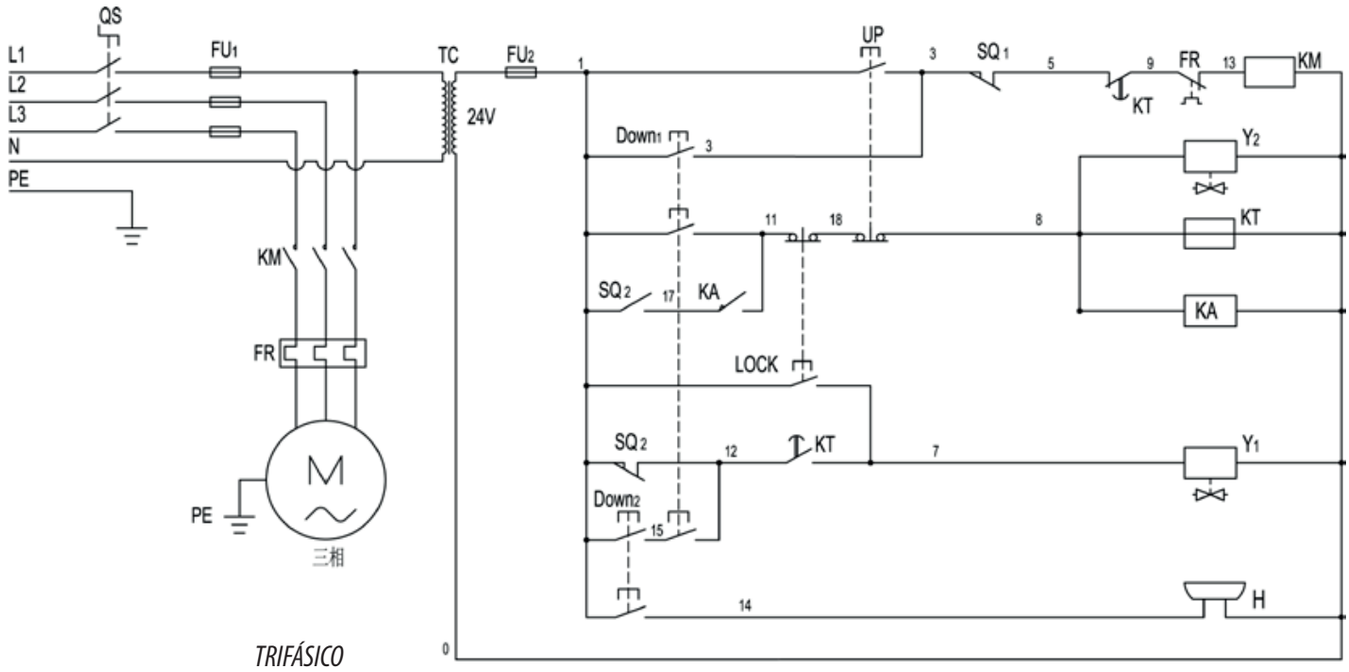

Fig. 13

Item	Nombre	Cod	Especificación	Item	Nombre	Cod	Especificación
1	*interruptor*	*QS*	*380V AC*	*10*	*Botón*	*Up*	*Duplex*
2	*Fuse*	*FU1*	*25A*	*11*	*Botón*	*LOCK*	*Duplex*
3	*Fuse*	*FU2*	*3A*	*12*	*Botón*	*Down1*	*Trigeminy*
4	*Contactor AC*	*KM*	*24V AC*	*13*	*Botón*	*Down2*	*Duplex*
5	*Thermal relay*	*FR*	*12A-18A*	*14*	*Motor*	*M*	*3 chase*
6	*Time relay*	*KT*	*24V AC*	*15*	*Buzzer*	*H*	*24VAC*
7	*Limit switch*	*SQ(1~2)*	*10A*	*16*	*Transformador*	*TC*	*24V AC*
8	*Válvula solenoide*	*Y1*	*24V AC*	*17*	*Intermediate relay*	*KA*	*24VAC*
9	*Válvula hidráulica del selenoide*	*Y2*	*24V AC*				

Componente eléctrico

3.Conexión de cables para central hidráulica (para monofásica)

3.1 Conectar el cable de alimentación y el cable del interruptor de límite según el diagrama de cableado *(véase Fig. 14).*

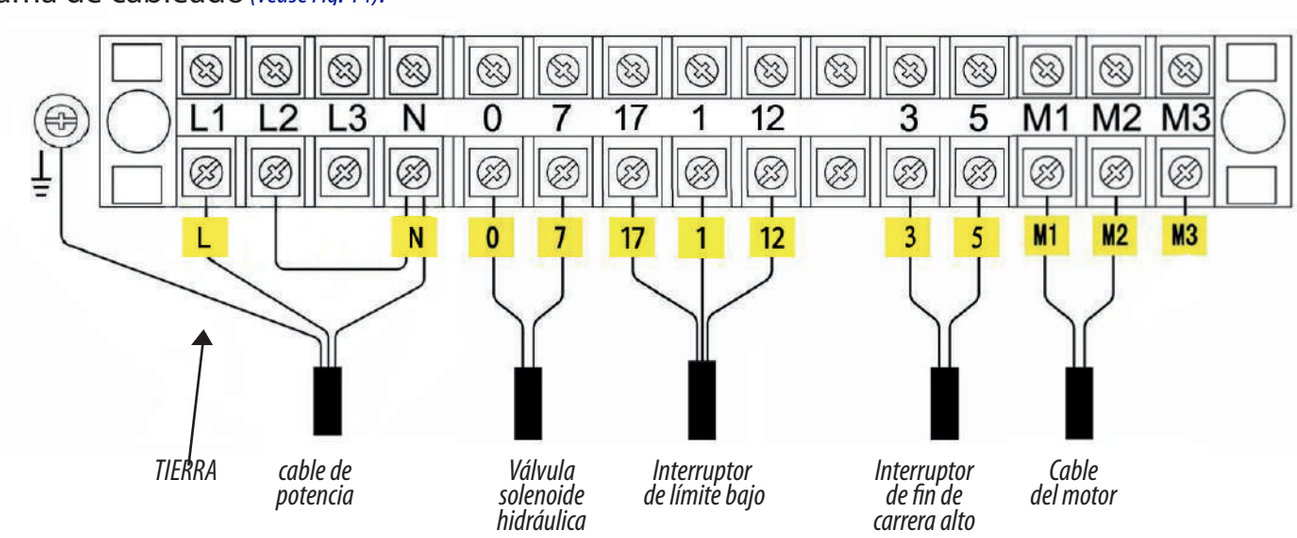

Fig. 14

3.2 Diagrama de circuito *(Ver Fig. 15).*

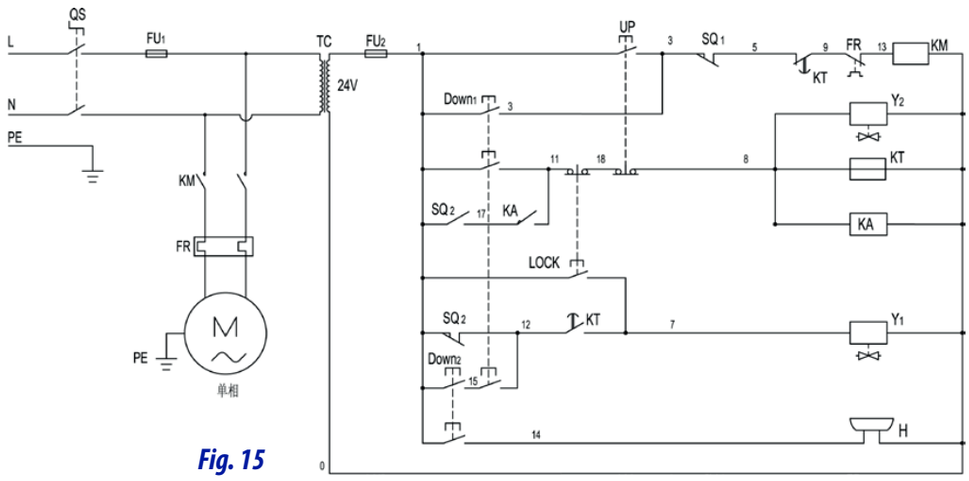

Fig. 15

Item	Nombre	Cod	Especificación	Item	Nombre	Cod	Especificación
1	interruptor	QS	380V AC	10	Botón	Up	Duplex
2	Fuse	FU1	25A	11	Botón	LOCK	Duplex
3	Fuse	FU2	3A	12	Botón	Down1	Trigeminy
4	Contactor AC	KM	24V AC	13	Botón	Down2	Duplex
5	Thermal relay	FR	12A-18A	14	Motor	M	Single phase
6	Time relay	KT	24V AC	15	Buzzer	H	24VAC
7	Limit switch	SQ(1~2)	10A	16	Transformador	TC	24V AC
8	Válvula solenoide	Y1	24V AC	17	Intermediate relay	KA	24VAC
9	Válvula hidráulica del selenoide	Y2	24V AC				

Componente eléctrico

E. Nivele dos plataformas e instale pernos de anclaje.

1.1. Compruebe por barra de nivel y utilice la cuña para ajustar las plataformas hasta quedos plataformas estén en el mismo nivel.

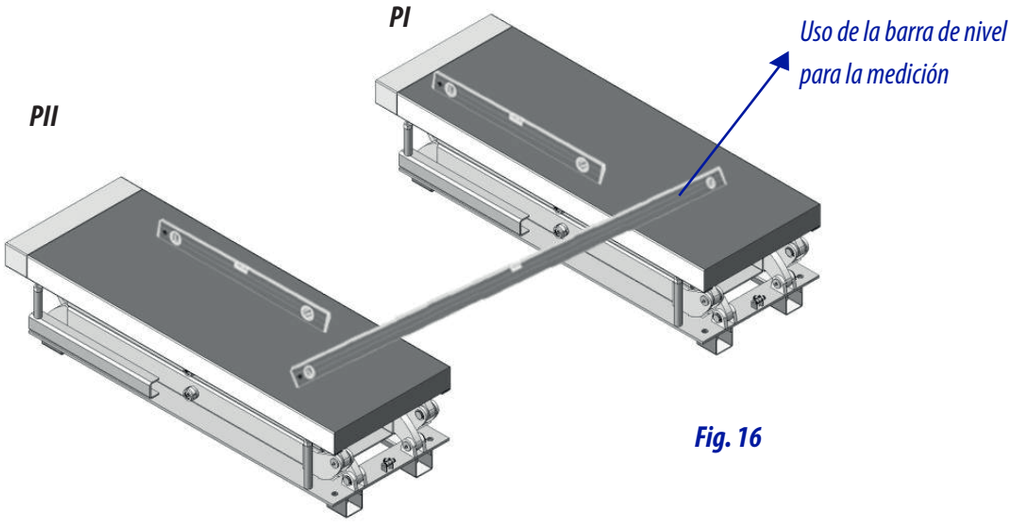

Fig. 16

2.Instale los pernos de anclaje.

2.1 Elevar el elevador a 1000mm y luego perforar los agujeros para instalar los pernos deanclaje *(Ver Fig.17).*

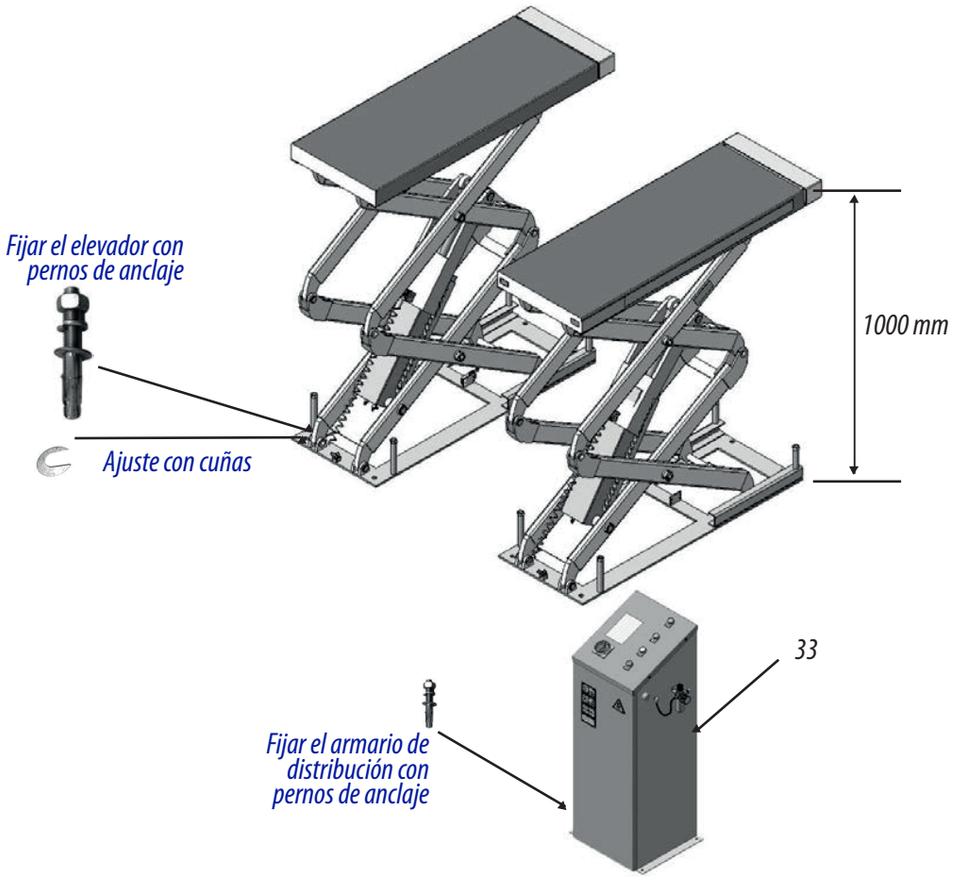

2.2 Fije los pernos de anclaje (3/4×5 1/2). Taladrar el orificio para el perno de anclaje con la broca de martillo giratorio, introducir el perno de anclaje en el suelo y, a continuación, fijarlo con la llave de trinquete *(véase la Fig. 18).*

Nota: La fuerza de torsión del perno de anclaje es de 117N.m, la longitud interior del suelo del perno de anclaje debe ser superior a 90mm.

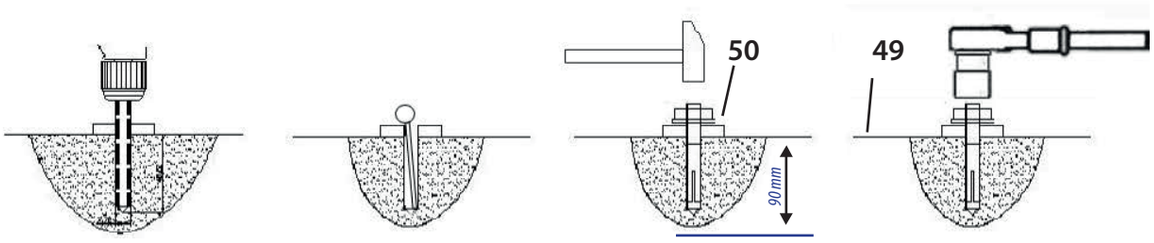

Perforación *Limpieza* *Atornillado* *Apriete*

Fig. 18

3.Fijar los pernos de anclaje del armario de distribución (M10×100mm) *(Ver Fig. 19).*

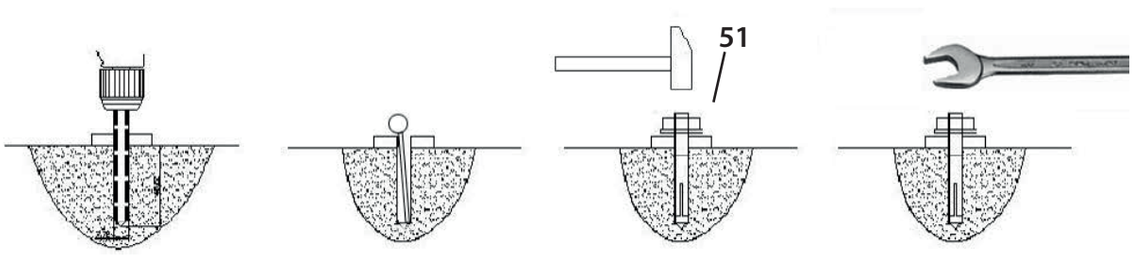

Perforación *Limpieza* *Atornillado* *Apriete*

Fig. 19

4. VISTA DE DESPIECE

MODELO 2006 Scissor Emp 3.5T Maquin Parts

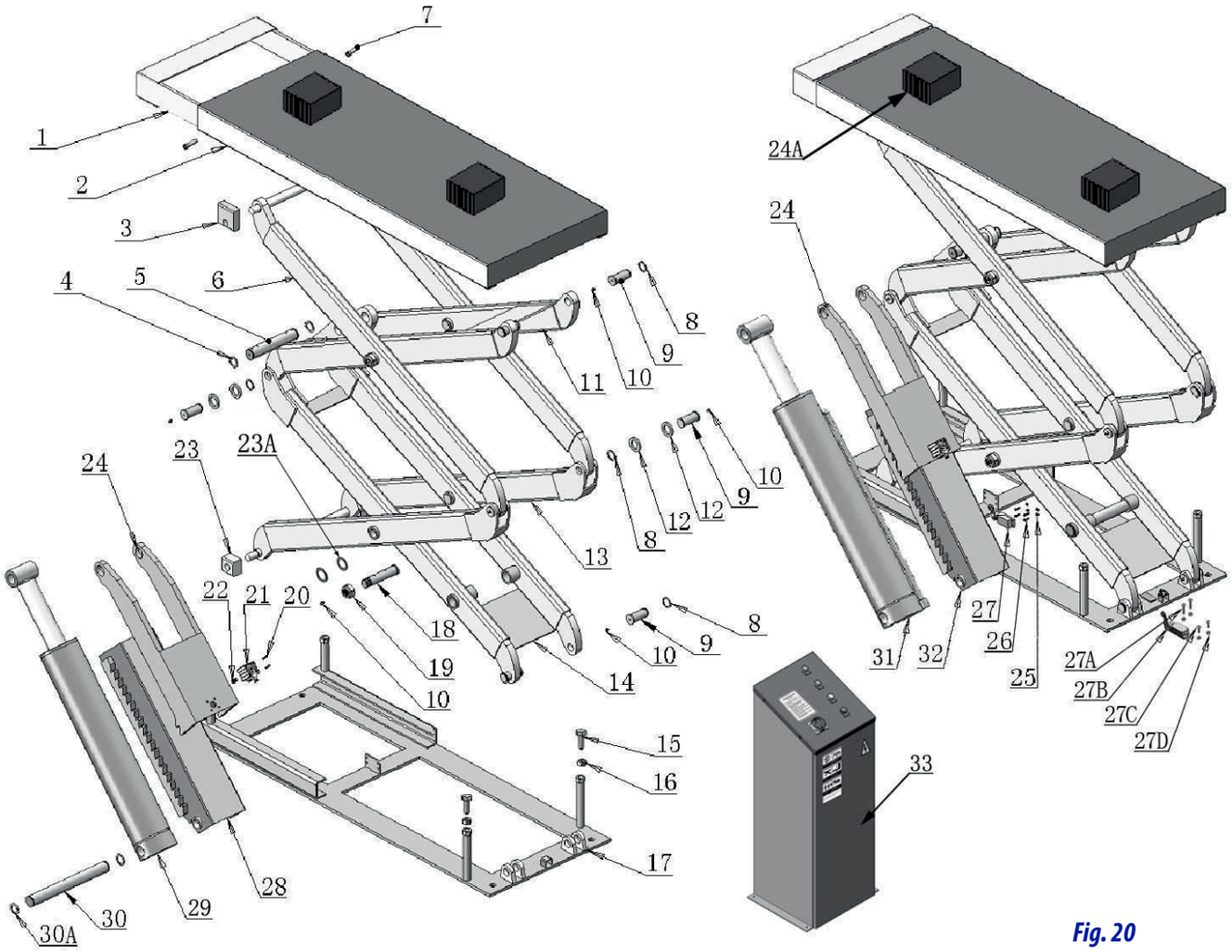

Fig. 20

CILINDROS

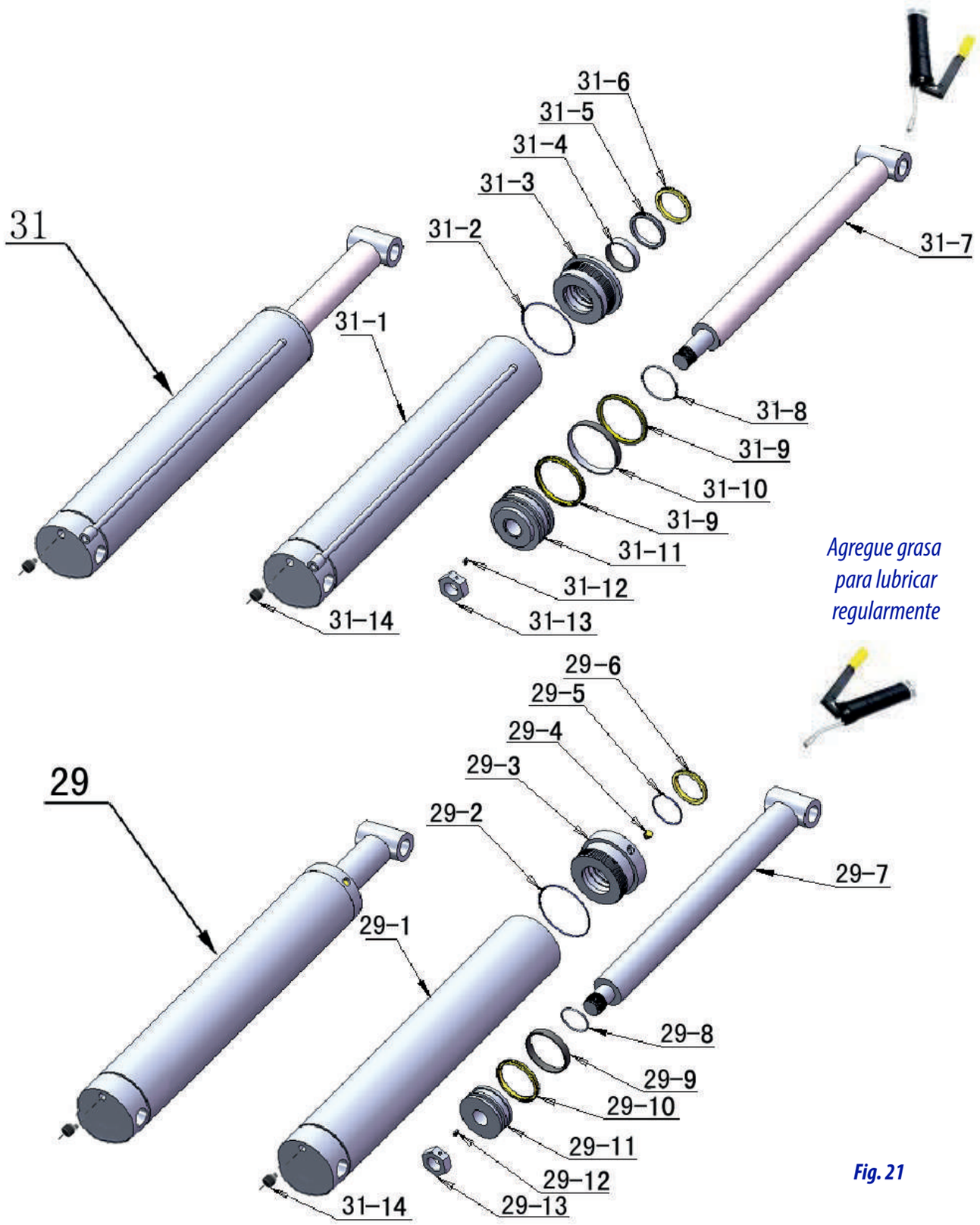

Agregue grasa para lubricar regularmente

Fig. 21

GABINETE

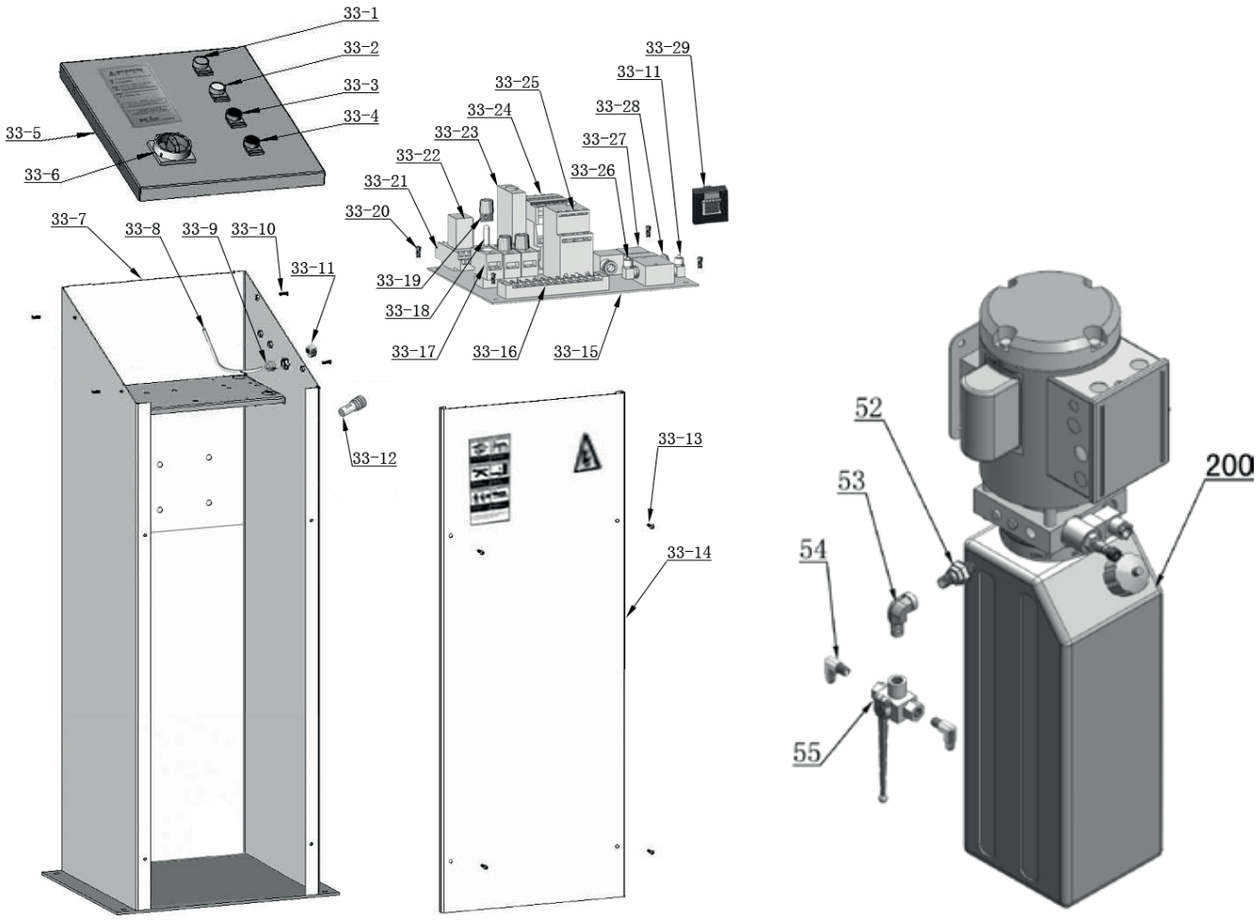

Fig. 22

UNIDAD DE POTENCIA ELÉCTRICA SPX 220V/50HZ/1 FASE

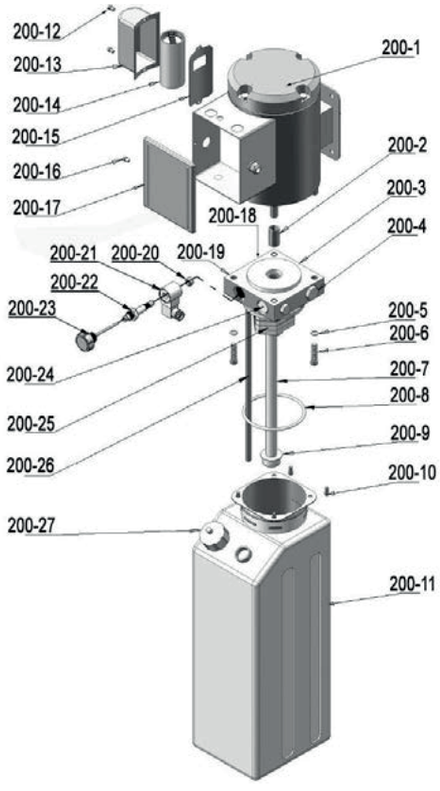

Fig. 23

GABINETE

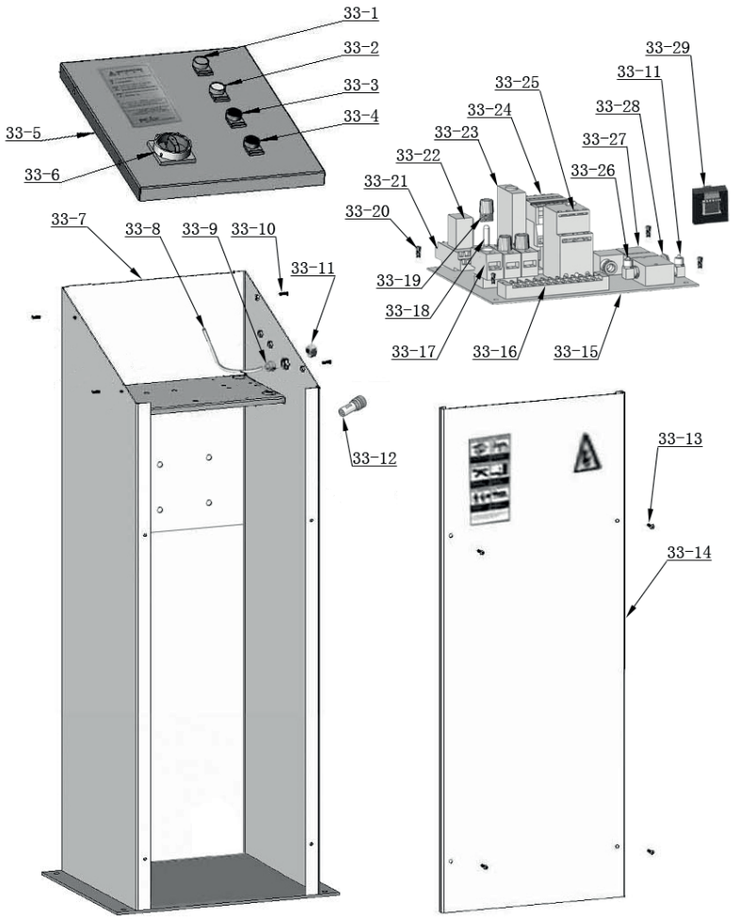

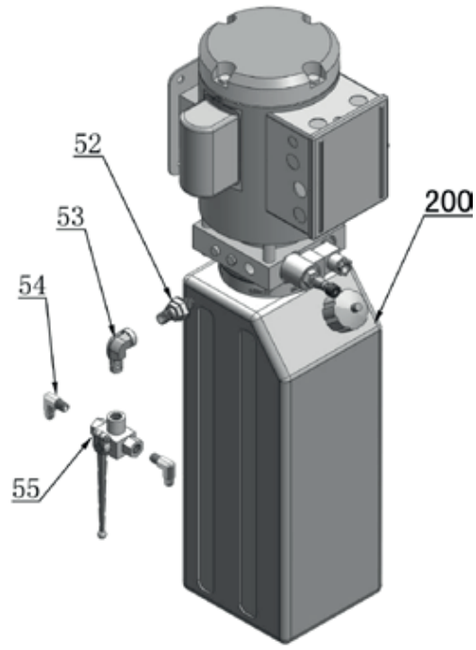

Fig. 22

UNIDAD DE POTENCIA ELÉCTRICA SPX
220V/50HZ/1 FASE

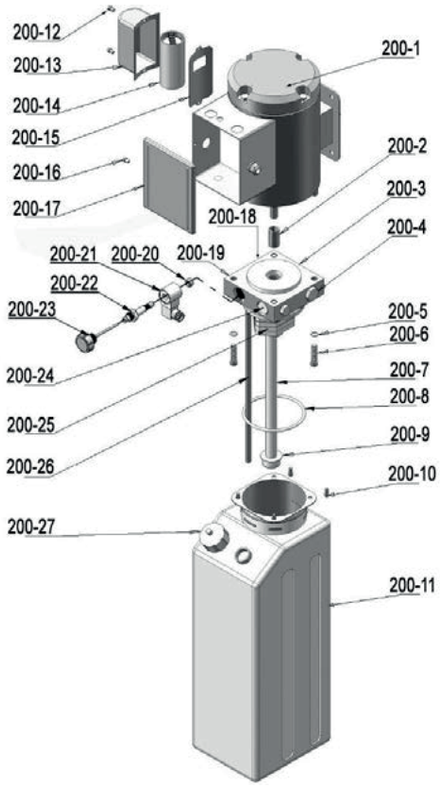

UNIDAD DE POTENCIA ELÉCTRICA PEAK *(ver fig. 24)*

220V/50HZ/1 FASE

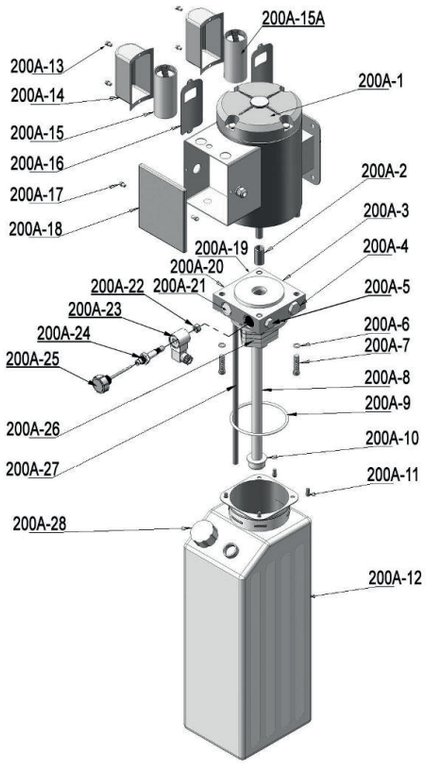

380V/50HZ/3 FASES

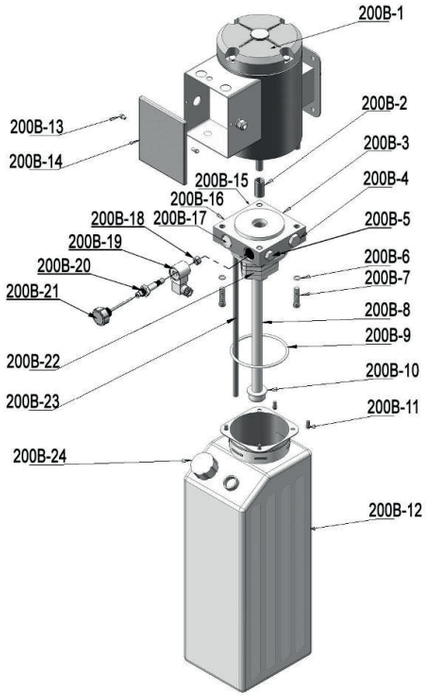

Fig. 24

Ilustración de la válvula hidráulica para la unidad de potencia eléctrica SPX & PEAK.

A. Unidad de potencia eléctrica SPX, 220V/50HZ/1 fase *(Ver Fig. 25)*

Fig. 25

B. Unidad de potencia eléctrica Peak 220V/50HZ/1 fase *(Ver Fig. 26)*

Fig. 26

C.Unidad de potencia eléctrica Peak, 380V/50HZ/3 fases *(Ver Fig. 27)*

Fig. 27

5. EJECUCIÓN DE PRUEBA

A. LLENAR EL CILINDRO CON ACEITE

1.Encienda el equipo, presione el botón Arriba y verifique la dirección de rotación delmotor. Cambie la conexión de dos cables de la fuente si la dirección es inversa, y luego siga elsiguiente procedimiento de llenado de aceite en los cilindros.

2.Llene el depósito con aceite hidráulico *(Nota: teniendo en cuenta la durabilidad, porfavor en la unidad de potencia, use aceite hidráulico 46#).*

3.Presione el botón hacia abajo hasta que ambas plataformas estén en la posición másbaja.

4.Gire la válvula de dos vías a la posición conectada al segundo cilindro, presione elbotón hacia arriba y llene el aceite en el segundo cilindro hasta que esté lleno, y luegomantenga presionado el botón de bloqueo durante un rato para purgar el aire. Repetir estaoperación hasta que no haya aire en el sistema hidráulico *(Ver Fig. 28).*

5.Gire la válvula de dos vías al cilindro principal, presione el botón hacia arriba parahacer funcionar el elevador hacia arriba y hacia abajo varias veces, mientras realiza el ajustesincrónico hasta que los dos dispositivos de seguridad puedan bloquearse y liberarse al mismotiempo *(Ver Fig. 29).*

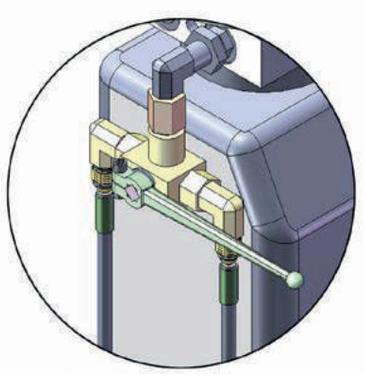

Posición de llenado de aceite
Fig. 28

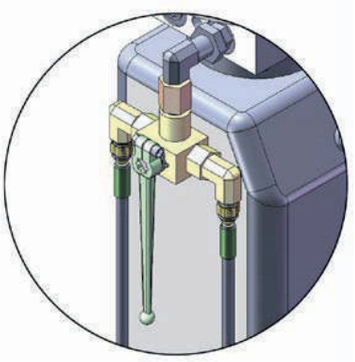

Posición de trabajo normal
Fig. 29

B. EJECUCIÓN DE TEST

Compruebe el interruptor de límite de altura, la manguera y la conexión del racor,y realice una prueba de funcionamiento. La grúa debe ser probada y comprobadacuidadosamente antes de su uso.

6. INSTRUCCIONES DE OPERACIÓN

PARA LEVANTAR EL VEHÍCULO

1. Mantenga limpio el sitio cerca del elevador y baje el elevador a la posición más baja.

2. Conduzca el vehículo hasta la plataforma y ponga el freno.

3. Conecte la alimentación y pulse el botón ARRIBA, levante la grúa hasta la posición detrabajo. *Nota: asegúrese de que el vehículo esté estable cuando la grúa esté subiendo.*

4. Presione el botón Bloquear, bloquee el elevador en la posición segura. Asegúrese de queel seguro esté bloqueado a la misma altura.

PARA BAJAR EL VEHÍCULO

1.Asegúrese de que no haya nadie alrededor y debajo de la grúa, dejando sólo aloperador en el área de la grúa.

2.Presione el botón Abajo1, hasta que la elevación descienda a 600 mm delsuelo, el interruptor de límite inferior afecte y el elevador se detenga, luego presione Abajo1 y Abajo2, el elevador continúe bajando con la alarma de advertencia.

3.Aleje el vehículo cuando la grúa baje a la posición más baja.

4.Desconecte la alimentación.

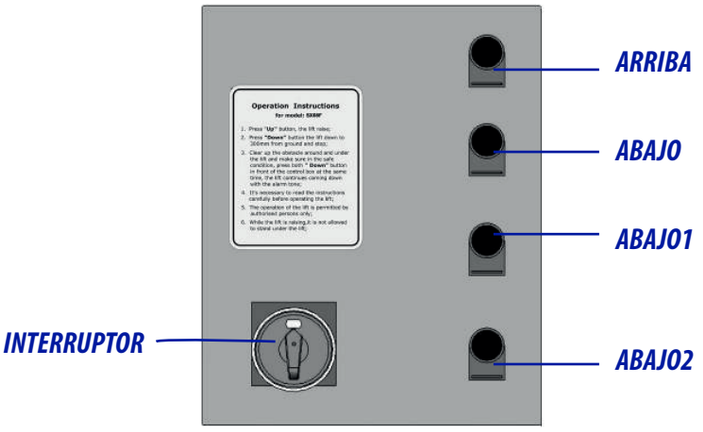

Fig. 30

7. MANTENIMIENTO

MENSUAL:

1.Vuelva a apretar los pernos de anclaje a 80-117 Nm.

2.Lubrique todas las partes móviles con lubricante.

3.Revise todos los accesorios, pernos y pasadores para asegurar un montaje correcto.

4.Realice una inspección visual de todas las mangueras/líneas hidráulicas para detectar posibles desgastes ofugas.

5.Ajuste del nivel de elevación en ambas plataformas.

Nota: *Todos los pernos de anclaje deben tener un par de apriete completo. Si alguno de los pernosno funciona por alguna razón, NO use el elevador hasta que el perno haya sido reemplazado.*

6 MESES

1.Realice una inspección visual de todas las piezas móviles para detectar posiblesdesgastes, interferencias o daños.

2.Revise y ajuste la plataforma según sea necesario para asegurar la elevación anivel.

3.Compruebe todos los tornillos y vuelva a apretarlos.

8. SOLUCIÓN DE PROBLEMAS

PROBLEMA	CAUSA	SOLUCIÓN
El motor no funciona	1.El botón no funciona 2.Contactor de CA quemado 3.Motor quemado	1.Botón Reemplazar 2.Reemplazar elcontactor de CA 3.Reparar o reemplazar el motor
El motor tiene voz pero no funciona	1.Las conexiones de cableado de 3 fases no están en buenas condiciones. 2.Contactos principales de los contactores de CA en caso de contacto deficiente	1.Compruebe lasconexiones de cableado trifásico y repárelas si no están en buenas condiciones. 2.Reemplace el contactor de CA.
El motor funciona pero el elevador no está levantado	1.El motor funciona en rotación inversa 2.Bajo nivel de aceite 3.La bomba de engranajes fuera de servicio 4.Válvula de alivio o válvula de retención en caso de daños 5.Acoplamiento del eje en caso de daños	1.Invertir dos cablesde alimentación 2.Llenar el depósito 3.Reparar o reemplazar 4.Reparar o reemplazar 5.Reemplazar el acoplamiento de eje
Elevación lenta	1.Invertir dos cables dealimentación 2.Llenar el depósito 3.Reparar o reemplazar 4.Reparar o reemplazar 5.Reemplazar el acoplamiento de eje	1.Limpiar el conductode aceite 2.Reemplazar la bomba 3.Comprobar la carga 4.Comprobar elsistema eléctrico 5.Llenar el depósito ypurgar el aire
La elevación no puede bajar	1.Electro válvula hidráulica fuera de servicio 2.La baja presión de aire nopuede abrir la cerradura.	1.Revise la válvula solenoide y la línea de aire 2.Ajuste de la presión deaire del compresor

9. LISTA DE PARTES

Item	Parte#	Descripción	Cant	Nota
(Ver Fig.20, Fig.9-10, Fig.18-19)				
1	610001A	Plataforma extendida	2	
2	610002A	Plataforma	2	
3	610003	Deslizador para Plataforma	4	
4	610098	Anillo de presión	4	
5	610005A	Eje de conexión del cilindro	2	
6	610006A	Tijera superior (exterior)	2	
7	420138	Perno de cabeza cilíndrica	4	
8	610008	Anillo de presión	16	
9	610009	Eje giratorio B	16	
10	620064	Racores de engrase	38	
11	610011B	Tijera superior (In)	2	
12	610012	Arandela	20	
13	610013A	Tijera inferior (exterior)	2	
14	610014B	Tijera inferior (In)	2	
15	610095	Perno hexagonal	8	
16	610096	Tuerca hexagonal	8	
17	610017A	Marco de base	2	
18	610018	Eje giratorio A	8	
19	610019	Tuerca Nylok	8	
20	420153	Tornillo de cabeza de copa	8	
21	520011	Cilindro de aire	2	
22	680005	Tornillo de cabeza de copa	4	
23	610023	Deslizador para la base	4	
23A	610108	Arandela	16	
24	610024A	Bloqueo de seguridad (superior)	2	
24A	610070	Almohadilla de goma	4	
25	206011	Tornillo de cabeza de copa	4	
26	610026	Tuerca Nylok	4	
27	206013/ 610104	Montaje del interruptor de fin de carrera	1	
27A	420149	Tornillo de cabeza de copa	2	
27B	206013/ 610105	Montaje del interruptor de fin de carrera	1	
27C	61K053	Tornillo de cabeza de copa	2	
27D	620095	Tuerca hexagonal	4	
28	610032A	Safety Lock Tube (Secondly)	1	
29	610031A	Secondly Cylinder	1	

Item	Parte#	Descripción	Cant	Nota
30	610030A	Cylinder Pin	2	
30A	520023	Anillo de presión	4	
31	610029A	Cilindro principal	1	
32	610028A	Bloqueo de seguridad de tubo (Principal)	1	
33	610007A	Gabinete de control	1	
34	420047	Accesorios para la línea de aire	2	
35	520065	Línea de Aire (Resorte)	2	
36	610060	Línea de aire	1	
37	420124	Racor en T	1	
38	520069	Racor de 90°F para la línea de aire	1	
39	510023	Racor recto para cilindro	2	
40	201022	Racor en T para cilindro	1	
41	610068	Manguera de aceite No.3）	1	
42	610066	Manguera de aceite No.1）	1	
43	610067	Manguera de aceite No.2）	1	
200	610037	Unidad de potencia eléctrica	1	
45	420076	Racor de 90°F para la línea de aire	1	
46	420145	Separador de aceite y agua	1	
47	420146	Accesorios de la línea de aire	1	
48	420018	Tuerca Nylok	2	
49	620065	Calza	20	
50	209059	Perno de anclaje	8	
51	620071	Perno de anclaje	4	
52	440009	Racor recto para la unidad de potencia	1	
53	52K027	Montaje a 90	1	
54	420097	Montaje a 90	2	
55	61K018	Válvula de dos vías	1	
56	610500	Caja de piezas	1	
Piezas para el cilindro hidráulico (Ver Fig. 21)				
31-1	610033	Cilindro principal	1	
31-2	520053	O- Ring	1	
31-3	520043	Head Cap（Main）	1	
31-4	520052	Anillo de soporte	1	
31-5	520051	Anillo en Y	1	
31-6	520050	Anillo de polvo	1	
31-7	610035	Piston Rod (Main)	1	
31-8	520054	O- Ring	1	
31-9	520055	Anillo en Y	2	

Item	Parte#	Descripción	Cant	Nota
31-10	520056	Anillo de soporte	1	
31-11	520045	Piston (Main)	1	
31-12	520049	Tornillo de fijación	2	
31-13	520047	Tuerca hexagonal	1	
31-14	530009	Hose Burst Valve	2	
29-1	610034	Secondly Cylinder	1	
29-2	520060	O- Ring	1	
29-3	520044	Head Cap（Secondly）	1	
29-4	201034	Bleeding Plug	3	
29-5	520058	O- Ring	1	
29-6	520057	Anillo de polvo	1	
29-7	610036	Piston Rod (Secondly)	1	
29-8	520061	O- Ring	1	
29-9	520062	Anillo de soporte	1	
29-10	520063	Anillo en Y	1	
29-11	520046	Piston (Secundario)	1	
29-12	520049	Tornillo de fijación	1	
29-13	520048	Tuerca hexagonal	1	
Piezas para el armario de control (véase la Fig. 22)				
33-1	420071	Botón **UP**	1	
33-2	420071	Botón **LOCK**	1	
33-3	420072	Botón **DOWN 1**	1	
33-4	420142	Botón **DOWN 2**	1	
33-5	52K001B	Panel de control	1	
33-6	420074	Interruptor de alimentación (QS)	1	
33-7	52K007B	Cuerpo del gabinete	1	
33-8	420167C	Línea de aire	1	
33-9	61K110	Racor recto para línea de aire	1	
33-10	209145	Tornillo de cabeza de copa	4	
33-11	420076	Racor de 90° para línea de aire	2	
33-12	420143	Buzce	1	
33-13	52K056	Tornillo de cabeza de copa	4	
33-14	52K022A	Puerta del gabinete	1	
33-15	52K006A	Panel para el elemento de instalación	1	
33-16	620082	Terminal	1	
33-17	420087	Base del fusible	3	
33-18	420086	Fusible (FU)	3	
33-19	420085	Tapa del fusible	3	

Item	Parte#	Descripción	Cant	Nota
33-20	61K052	Tornillo de cabeza de copa	19	
33-21	420135	Timer Relay Base	2	
33-22	420141	Intermediate Relay(KA)	1	
33-23	420083	Timer Relay(KT)	1	
33-24	420084A	AC Contactor (KM)	1	
33-25	420140	Thermal Relay(FR)	1	
33-26	420166	90° Fitting	1	
33-27	420077	Air Solenoid Valve(Y2)	1	
33-28	201034	Tapón de purga	1	
33-29	420134	Transformador (TC)	1	
Piezas para la Unidad de Potencia Eléctrica SPX 220V/50HZ/1 Fase (Ver Fig.23)				
200-1	209082	Motor	1	
200-2	209083	Eje de conexión del motor	1	
200-3	209084	Cuerpo de la válvula	1	
200-4	209085	Válvula de alivio	1	
200-5	209086	Lock Arandela	4	
200-6	209087	Perno de cabeza cilíndrica	4	
200-7	209088	Tubo de entrada	1	
200-8	209089	O-ring	1	
200-9	209090	Filtro	1	
200-10	209091	Perno hexagonal	4	
200-11	209092	Depósito	1	
200-12	209093	Tornillo de cabeza de copa	2	
200-13	209094	Cover for Capacitor	1	
200-14	209095	Capacitor	1	
200-15	209096	Rubber Gasket	1	
200-16	209097	Perno hexagonal	1	
200-17	209098	Cover of Motor Terminal Box	1	
200-18	209110	Puerto de retorno de aceite	1	
200-19	209100	Salida de aceite	1	
200-20	209162	Tuerca de la válvula solenoide hidráulica	1	
200-21	209115	Válvula solenoide hidráulica Coil	1	
200-22	209116	Válvula solenoide hidráulica Body	1	
200-23	209117	Vástago de ajuste de la válvula de liberación	1	
200-24	420070	Válvula de retención	1	
200-25	209106	Bomba de engranajes	1	
200-26	209107	Bomba de engranajes	1	
200-27	209108	Filtro Cap	1	

Piezas para la unidad de potencia eléctrica PEAK 220V/50HZ/1 Fase (Ver Fig.24)				
Item	**Parte#**	**Descripción**	**Cant**	**Nota**
200A-1	209082A	Motor	1	
200A-2	209083A	Eje de conexión del motor	1	
200A-3	209084A	Cuerpo de la válvula	1	
200A-4	209085A	Válvula de alivio	1	
200A-5	209113	Válvula de mariposa	1	
200A-6	209086A	Arandela bloq	4	
200A-7	209087A	Perno de cabeza cilíndrica	4	
200A-8	209088A	Tubo de entrada	1	
200A-9	209089A	O-ring	1	
200A-10	209090A	Filtro	1	
200A-11	209091A	Perno hexagonal	4	
200A-12	209092A	Depósito	1	
200A-13	209093A	Tornillo	4	
200A-14	209094A	Cover for Capacitor	2	
200A-15	209095A	Condensador de arranque	1	
200A-15A	209095B	Condensador en funcionamiento	1	
200A-16	209096A	Junta de goma	2	
200A-17	209097A	Perno hexagonal	2	
200A-18	209098A	Cover of Motor Terminal Box	1	
200A-19	209110A	Puerto de retorno de aceite	1	
200A-20	209100A	Salida de aceite	1	
200A-21	420070A	Válvula de retención	1	
200A-22	209162A	Tuerca de la válvula solenoide hidráulica	1	
200A-23	209115A	Válvula solenoide hidráulica Coil	1	
200A-24	209116A	Válvula solenoide hidráulica Body	1	
200A-25	209117A	Vástago de ajuste de la válvula de liberación	1	
200A-26	209106A	Bomba de engranajes	1	
200A-27	209107A	Tubo de retorno de aceite	1	
200A-28	209108A	Filtro Cap	1	

Piezas para la unidad de potencia eléctrica PEAK 380V/50HZ/3 Phase (Ver Fig.24)				
Item	**Parte#**	**Descripción**	**Cant**	**Nota**
200B-1	209118	Motor	1	
200B-2	209083A	Eje de conexión del motor	1	
200B-3	209084A	Cuerpo de la válvula	1	
200B-4	209085A	Válvula de alivio	1	
200B-5	209113	Válvula de mariposa	1	
200B-6	209086A	Lock Arandela	4	
200B-7	209087A	Perno de cabeza cilíndrica	4	
200B-8	209088A	Tubo de entrada	1	
200B-9	209089A	O-ring	1	
200B-10	209090A	Filtro	1	
200B-11	209091A	Perno hexagonal	4	
200B-12	209092A	Depósito	1	
200B-13	209097A	Perno hexagonal	2	
200B-14	209098A	Cover of Motor Terminal Box	1	
200B-15	209110A	Puerto de retorno de aceite	1	
200B-16	209100A	Salida de aceite	1	
200B-17	420070A	Válvula de retención	1	
200B-18	209162A	Tuerca de la válvula solenoide hidráulica	1	
200B-19	209115A	Válvula solenoide hidráulica Coil	1	
200B-20	209116A	Válvula solenoide hidráulica Body	1	
200B-21	209117A	Release Valve Adjusting Rod	1	
200B-22	209106A	Bomba de engranajes	1	
200B-23	209107A	Tubo de retorno de aceite	1	
200B-24	209108A	Filler Cap	1	

INDUSTRIA ARGENTINA

MaquinParts

MAQUINPARTS.COM

/MAQUINPARTS

MITRE 1721 . VENADO TUERTO
SANTA FE . ARGENTINA